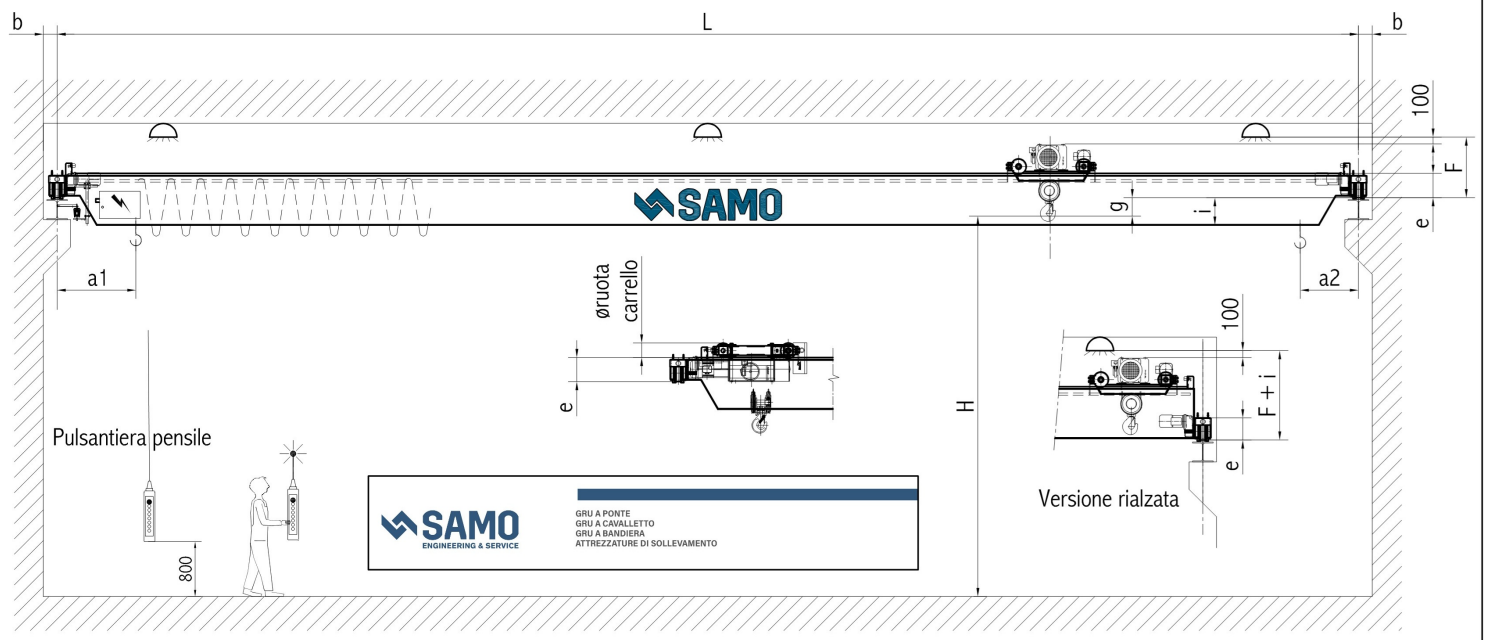

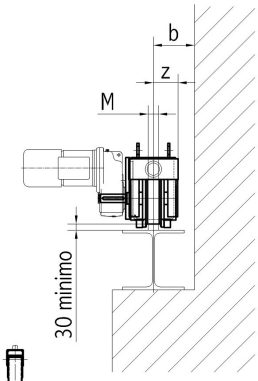

	[mm]					
	øruota	M	z	J	øR	LR
	120	40	88	23	60	50
	160	40	95	15	60	50
	200	40	95	35	60	50
fino a 6ton	250	50	120	23	80	60
oltre 6ton	250	50	120	23	100	60
fino a 10ton	315	50	120	37	100	60
oltre 10ton	315	50/60	120	37	120	100
	400	60	145	40	150	120
	500	60	175	45	a molla	
		rotaia				

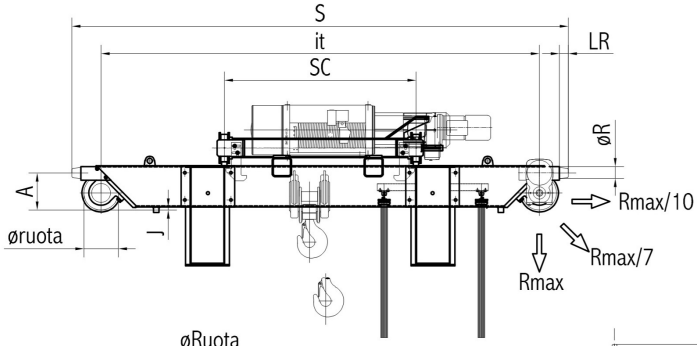

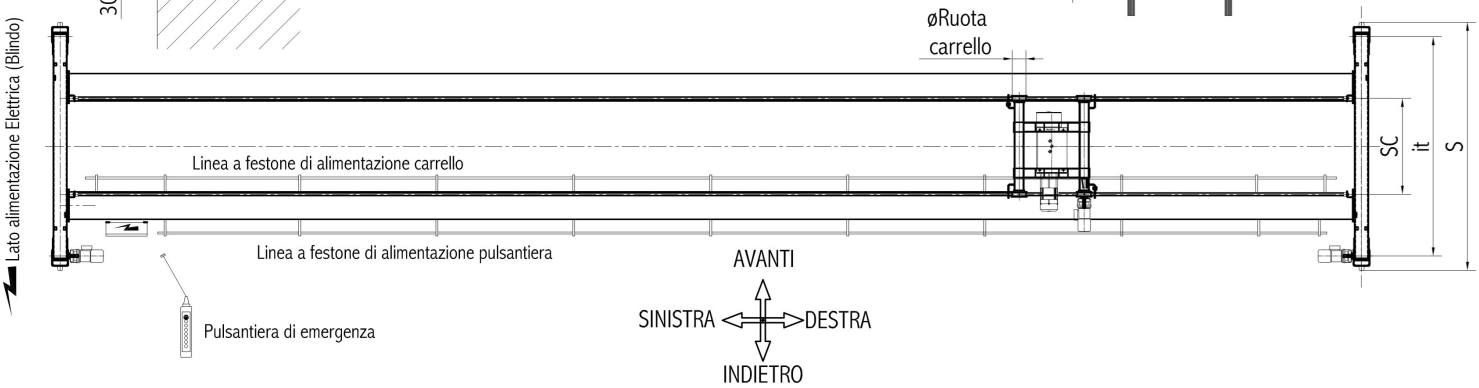

Portata	Paranco	L	Rmax	Peso gru	ø ruota	Rotaia M	it	S	A	mm b	e	mm F	i	ø Ruota	SC	a1 a2	g	Potenza Motori M1	Potenza Motori M2	Potenza Motori M3
[Kg]	tipo	[m]	[Kg]	[Kg]	[mm]	[mm]	[mm]	[mm]	[mm]	[mm]	[mm]	[mm]	[mm]	[mm]	[mm]	[mm]	[mm]	[KW]	[KW]	[KW]
					TESTATA						TRAVE			CARRELLO				Scorrimento Vel. 10/40 m/min	Traslazione Vel. 5/20 m/min	Sollevamento Vel. 8/2,6 m/min
1.600	XM308 NS2 H10A/5 2m/M5	5	1.206	1.630	120	40	2.000	2.196	192	130	253	723	207	160	1.000	900 900	272	A 2 x 0,37	1 x 0,18	1 x 2,5/0,83
		6	1.265	1.800																
		7	1.320	1.970																
		8	1.371	2.140	160			2.340	210	140	295	765	167				230	B 2 x 0,55		
		9	1.421	2.310																
		10	1.469	2.480																
		11	1.571	2.870																
		12	1.623	3.090																
		13	1.673	3.250																
		14	1.741	3.495			2.500	2.840							1.200					
		15	1.833	3.985																
		16	1.920	4.195									277							
		17	2.097	4.875			3.200	3.540							1.400					
		18	2.154	5.095																
		19	2.258	5.505																
		20	2.417	6.136																
		21	2.480	6.385																
		22	2.599	6.855									351							
		23																		
		24					4.000	4.340												
		25																		
		26																		