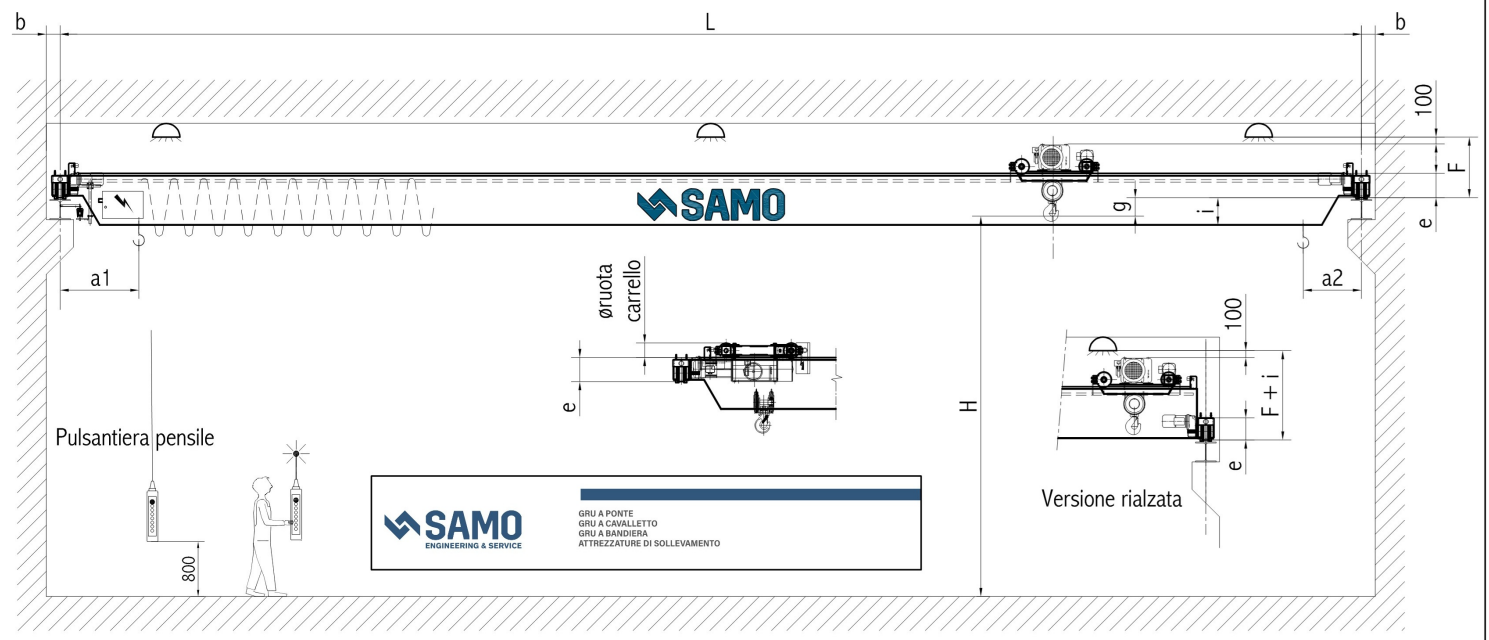

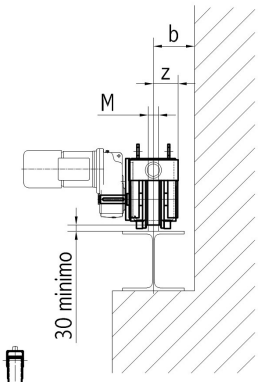

	[mm]					
	øruota	M	z	J	øR	LR
	120	40	88	23	60	50
	160	40	95	15	60	50
	200	40	95	35	60	50
fino a 6ton	250	50	120	23	80	60
oltre 6ton	250	50	120	23	100	60
fino a 10ton	315	50	120	37	100	60
oltre 10ton	315	50/60	120	37	120	100
	400	60	145	40	150	120
	500	60	175	45	a molla	
		rotaia				

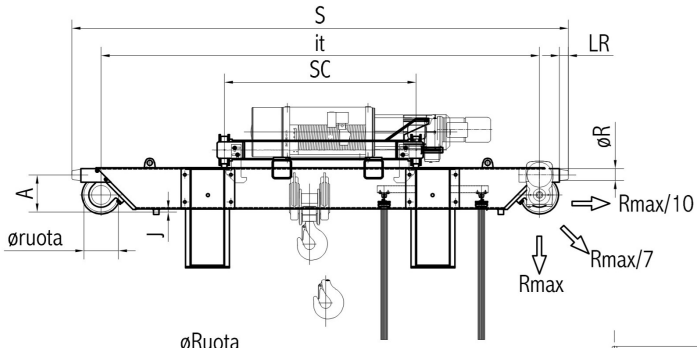

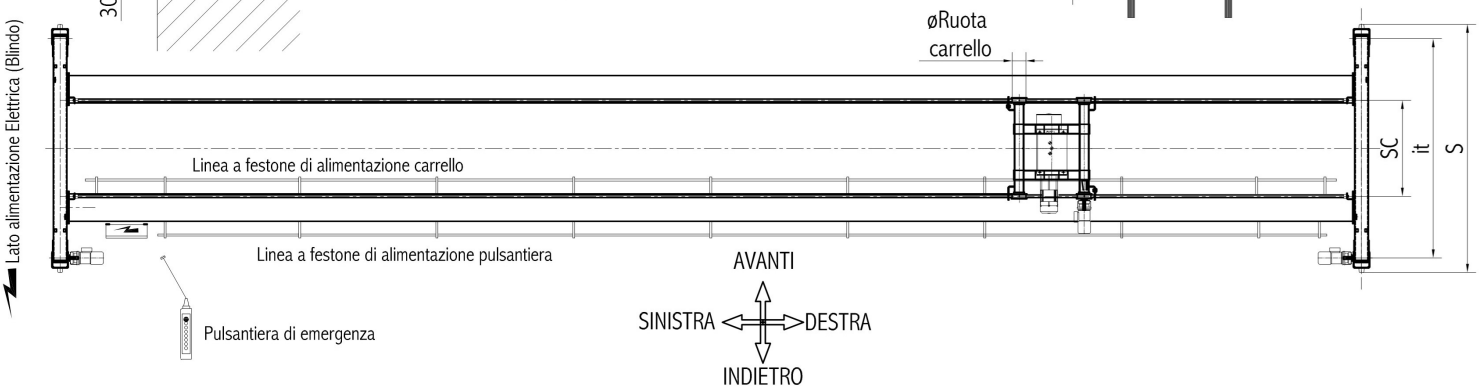

Portata [Kg]	Paranco tipo	L [m]	Rmax [Kg]	Peso gru [Kg]	ø ruota [mm]	rotaia M [mm]	it [mm]	S [mm]	A [mm]	min b [mm]	e [mm]	min F [mm]	i [mm]	ø Ruota [mm]	SC [mm]	a1 a2 [mm]	g [mm]	Potenza Motori M1 [KW] Scorrimento Vel. 10/40 m/min	Potenza Motori M2 [KW] Traslazione Vel. 5/20 m/min	Potenza Motori M3 [KW] Sollevamento Vel.8/2,6 m/min
					TESTATA						TRAVE			CARRELLO						
1.000	XM308 NS2 H10A/5 3m/M6	5	924	1.600	120	40	2.000	2.196	192	130	253	723	207	160	1.000	900 900	272	A 2 x 0,37	1 x 0,18	1 x 2,5/0,83
		6	978	1.770																
		7	1.029	1.940																
		8	1.077	2.110																
		9	1.124	2.280	160			2.340	210	140	295	765	167				230	B 2 x 0,55		
		10	1.171	2.450																
		11	1.271	2.840																
		12	1.321	3.030																
		13	1.371	3.220																
		14	1.431	3.450			2.500	2.840							1.200					
		15	1.555	3.940																
		16	1.609	4.150																
		17	1.775	4.810			3.200	3.540					277		1.400					
		18	1.831	5.030																
		19	1.934	5.440																
		20	2.093	6.070																
		21	2.156	6.320																
		22	2.274	6.790																
		23																		
		24					4.000	4.340					351							
		25																		
		26																		